JN

Difusores Largo Alcance

Submittal

Características:

- Difusor tipo tobera de largo alcance para inyección
- Recomendado para tiros largos y/o concentrados
- Bajo nivel de ruido
- Dirección de descarga multiorientable
de 0° a 30°
- Montaje en muro, plafón o spyroducto

Materiales y Acabados:

- Fabricado en aluminio
- Aro de montaje en polipropileno
- Colores de línea: blanco, blanco tablaroca, color aluminio o negro mate
- Colores especiales disponibles

Plano de Dimensiones:

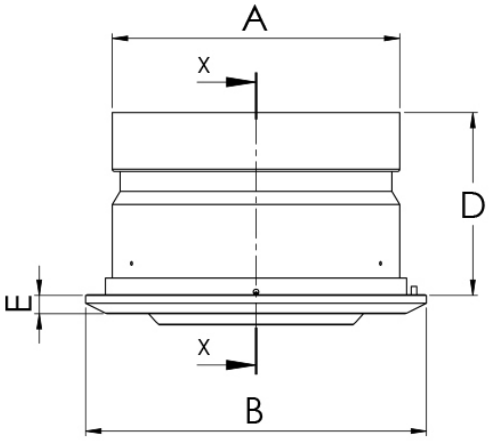

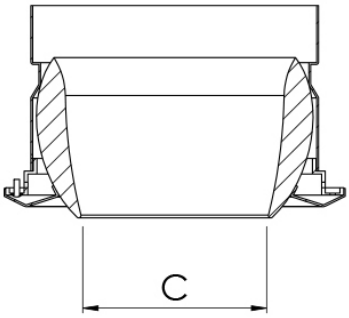

SECCIÓN X-X

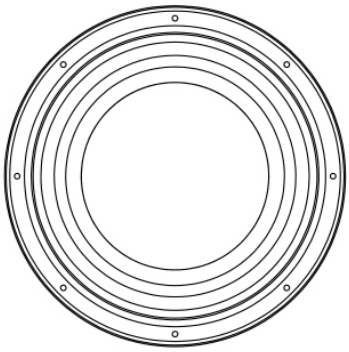

A es igual a la medida del ducto menos 1/16"

Tamaño del difusor	A	B	C	D	E	Tipo Cuello Redondo
160	158	200	82	100	11	
200	198	257	108	112	16	
250	248	302	136	100	19	
315	313	384	174	150	23	
350	347	427	200	140	28	
400	398	470	230	135	23	

Nombre de la obra:_____
Ubicación:_____
Arquitecto: _____
Ingeniero: _____
Contratista: _____

Presentado por:

Fecha:

Av. División del Norte N°76 Col. Memetla,
Cuajimalpa México. C.P. 05330 D.F.

www.innes.com.mx

Nota: Este submittal está diseñado para demostrar dimensiones generales de dicho producto. Los dibujos de este submittal no son elaborados con la intención de especificar aspectos exactos del producto. Estos dibujos no están a escala. Innes Aire S.A. de C.V. se reserva el derecho de hacer cambios sin previo permiso.

Ninguna parte de este documento podrá ser reproducida o retransmitida de cualquier forma; siendo estas: electrónicas o mecanografeadas; incluyendo fotocopiado, grabado y/o cualquier sistema de alojamiento de información sin previo permiso de INNES AIRE S.A. DE C.V.